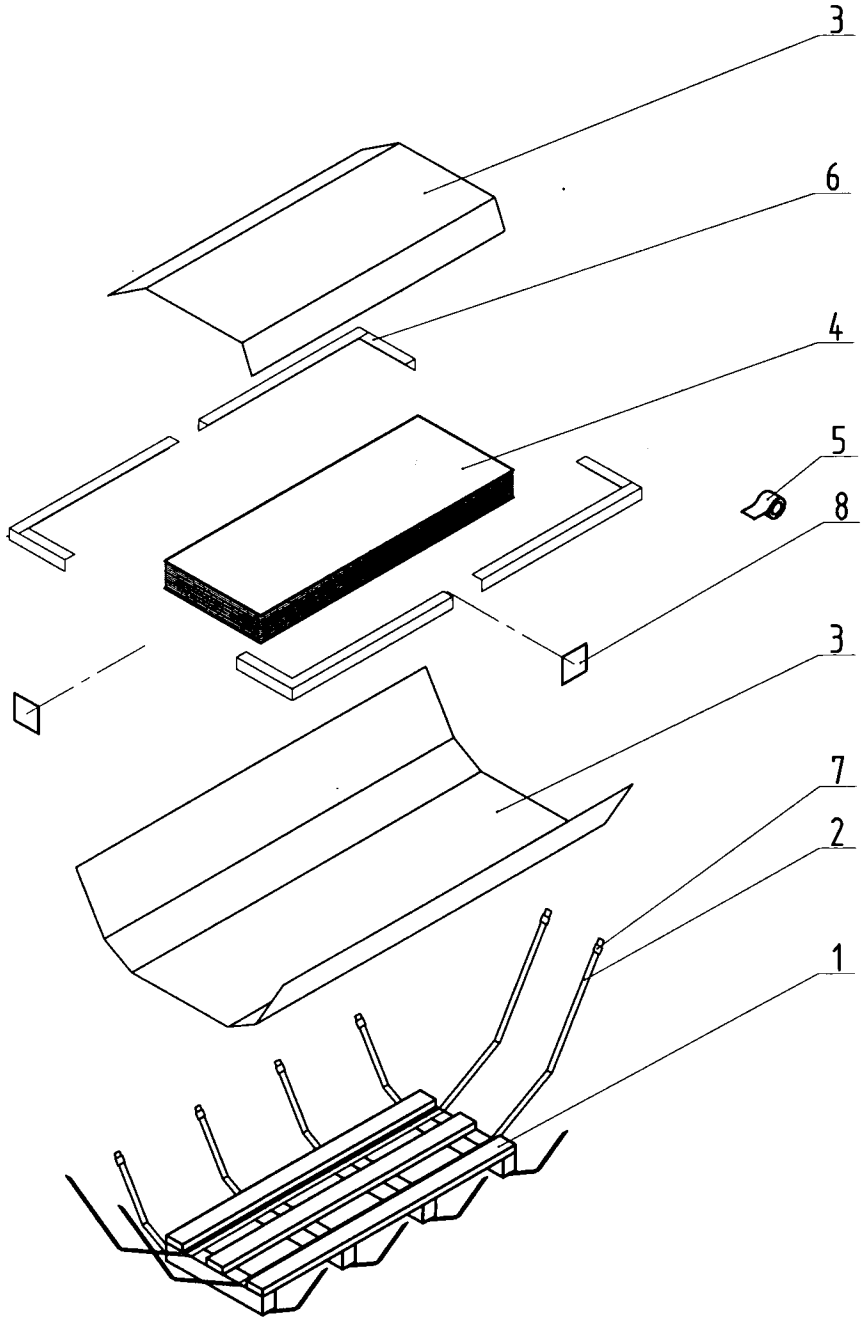


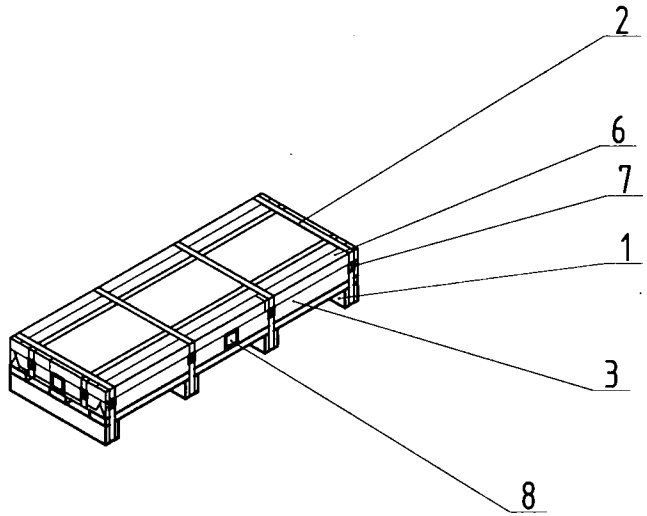


| Формат | Зона | Поз | Обозначение | Наименование | Кол. | Примечание |
|---|---|---|---|---|---|---|
| | | | | | | |
| | | 1 | | Поддон. | | |
| | | 2 | | Лента стальная упаковочная 32х1,0. | | |
| | | 3 | | Бумага антикоррозионная | | |
| | | | | с полиэтиленовым покрытием. | | |
| | | 4 | | Пачка листов. | | |
| | | 5 | | Лента клейкая (скотч). | | |
| | | 6 | | Уголок металлический 60 х 60 | | |
| | | 7 | | Замок упаковочный. | | |
| | | 8 | | Этикетка. | | |

| Изм. | Лист | № докум. | Подп. | Дата |
|---|---|---|---|---|
| Разраб. | | Сбиридов | | 17.05.11 |
| Проверил | | Рачилов | | |
| Нач. ОТиК | | Стрельников | | |
| Утв. | | Алексеев | | |

Схема упаковки пачек листов

| Лит. | Масса | Масштаб |
|---|---|---|
| | | |
| Лист 1 | Листов 1 | |

Схема №2

ООО "Новолипецкая металлобаза"

Подп. и дата | Инв. № дубл. | Взам. инв. № | Подп. и дата | Инв. № подл.